imotion

www.jkfitness.com

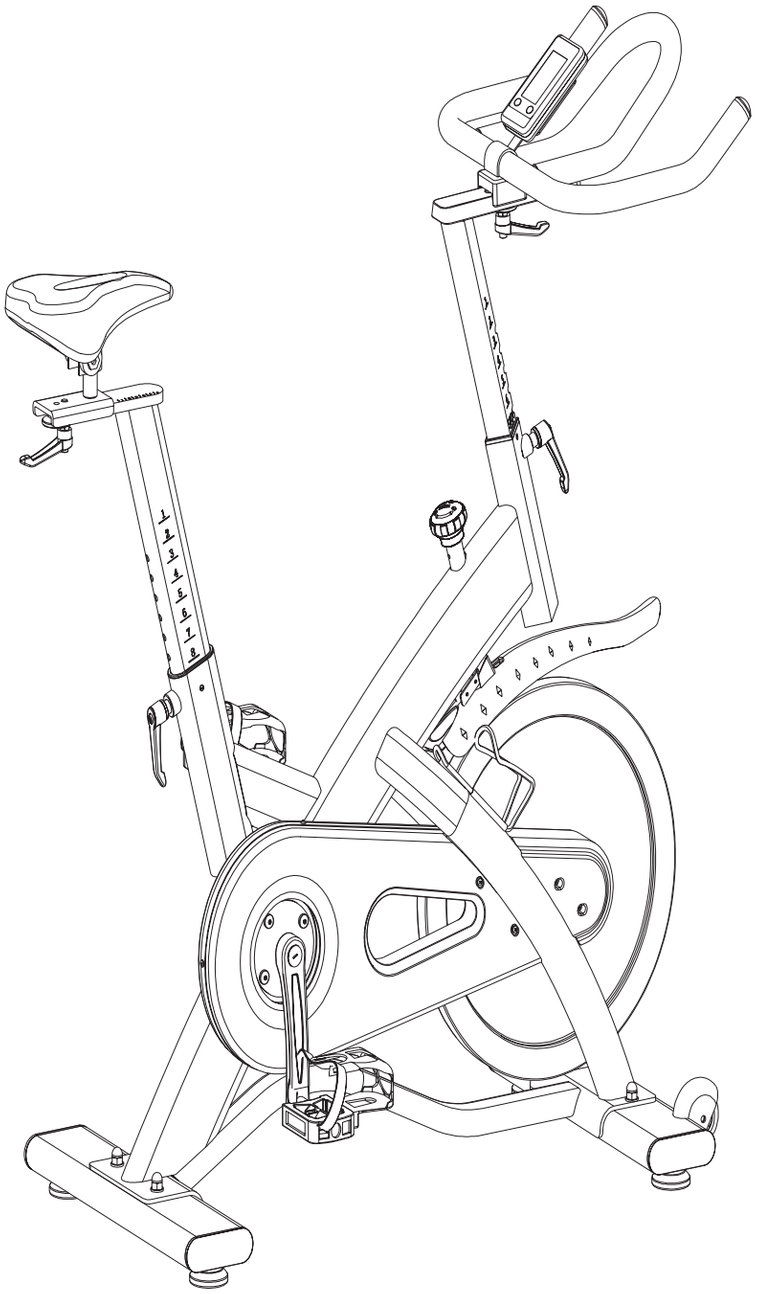

MANUALE ISTRUZIONI

JK556

INDICE

ISTRUZIONI PER LA SICUREZZA	**pag. 4**
ASSEMBLAGGIO	**pag. 5**
ISTRUZIONI PER L'UTILIZZO DEL COMPUTER	**pag. 7**
OPERAZIONI PER UN UTILIZZO CORRETTO DELL'ATTREZZO	**pag. 12**
MANUTENZIONE	**pag. 13**
CONSIGLI PER L'ALLENAMENTO	**pag. 14**
ESPLOSO	**pag. 16**
LISTA DELLE PARTI	**pag. 17**
GARANZIA	**pag. 18**

ISTRUZIONI PER LA SICUREZZA

IMPORTANTE

QUESTO ATTREZZO E' PROGETTATO ESCLUSIVAMENTE PER USO DOMESTICO. È VIETATO L'UTILIZZO IN CENTRI FITNESS E IN TUTTE LE STRUTTURE IN CUI SI VERIFICHI UN USO COLLETTIVO DEL PRODOTTO.

Grazie per aver acquistato il nostro prodotto.

LEGGETE ATTENTAMENTE IL MANUALE PRIMA DI ASSEMBLARE E UTILIZZARE L'ATTREZZO.

ATTENZIONE

Prima di iniziare qualsiasi programma di allenamento consultate il vostro medico. Ciò è raccomandato soprattutto agli individui che hanno superato i 35 anni di età e alle persone con precedenti problemi cardiaci. Leggete tutte le istruzioni prima di utilizzare qualsiasi attrezzo ginnico. Non ci assumiamo nessuna responsabilità per lesioni personali o danni subiti da e attraverso l'utilizzo di questo attrezzo.

1. Leggete attentamente il manuale e seguite tutte le istruzioni prima dell'utilizzo della cyclette.
2. Se durante l'allenamento vi sentite storditi, avvertite nausea, dolori al ventre o altri sintomi strani fermate la sessione d'allenamento immediatamente. CONSULTATE IMMEDIATAMENTE UN MEDICO.
3. Il proprietario della cyclette deve assicurarsi che tutte le persone che utilizzano l'attrezzo siano a conoscenza di tutte le prescrizioni e le indicazioni per la sicurezza descritte in questo manuale.
4. La cyclette può essere utilizzata da persone di età non inferiore a 14 anni e in perfette condizioni fisiche.
5. Tenete i bambini di età inferiore ai 14 anni e gli animali domestici lontani dall'attrezzo quando vi allenate.
6. Controllate periodicamente il serraggio della bulloneria e assicuratevi dell'integrità di tutti i componenti
7. L'attrezzo deve essere sempre installato e utilizzato su di una superficie piana. Non utilizzatelo all'aperto o vicino all'acqua.
8. Riscaldatevi per 5/10 minuti prima di ciascuna sessione di allenamento e non trascurate il defaticamento per 5/10 minuti. Questo permetterà l'aumento e la diminuzione graduale del battito cardiaco e eviterà eventuali strappi muscolari.
9. Indossate sempre un abbigliamento appropriato e scarpe sportive mentre vi allenate. Non indossate abiti svolazzanti che potrebbero incastrarsi nelle parti mobili dell'attrezzo.

PESO MASSIMO UTENTE: 150 KG

ATTENZIONE

È CONSIGLIABILE MANTENERE SEMPRE L'ATTREZZO PULITO E PRIVO DI POLVERE. NON UTILIZZARE SOSTANZE INFIAMMABILI O SOLVENTI PER LA PULIZIA.

ASSEMBLAGGIO

ATTENZIONE

SEGUITE SCRUPOLOSAMENTE LE ISTRUZIONI PER L'ASSEMBLAGGIO RIPORTATE QUI DI SEGUITO. UN NON CORRETTO ASSEMBLAGGIO PUO' ESSERE CAUSA DI MALFUNZIONAMENTO DELL'ATTREZZO E CONSEGUENTI INCIDENTI. PER PRIMA COSA APRITE LA SCATOLA ED ESTRAETE TUTTE LE PARTI DALL'IMBALLO. CONTROLLATE CHE SIANO PRESENTI TUTTE LE PARTI RAFFIGURATE IN TABELLA. QUALORA MANCHINO ALCUNI ELEMENTI NECESSARI ALL'ASSEMBLAGGIO ALL'INTERNO DELLA SCATOLA, CONTATTATE SUBITO IL NOSTRO SERVIZIO DI ASSISTENZA. NON RIPORTATE L'ATTREZZO AL PUNTO VENDITA.

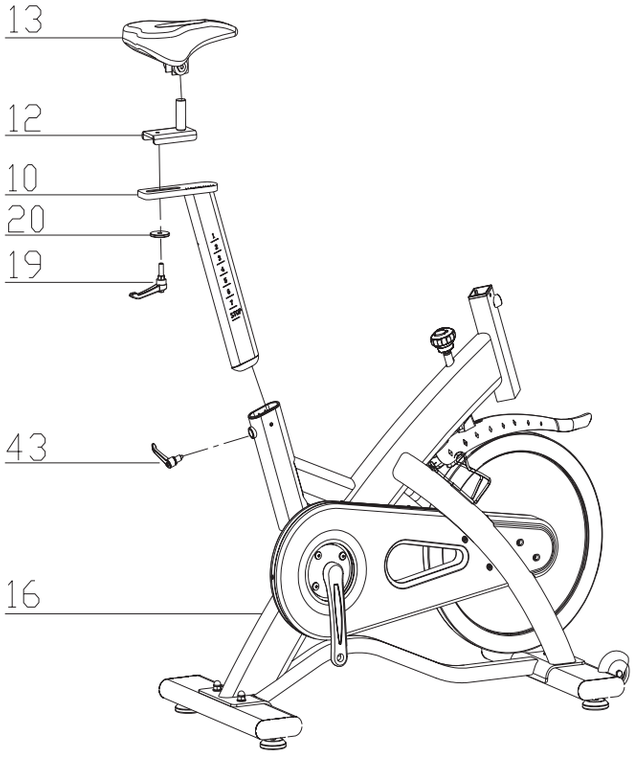

STEP 1

a. Assemblare il piede anteriore (15) e il piede posteriore (4) al telaio principale (16) utilizzando 2 set di rondelle (5), dadi (6) e bulloni (9).
b. Usare 2 viti (80) per fissare il portaborraccia al telaio principale (16).

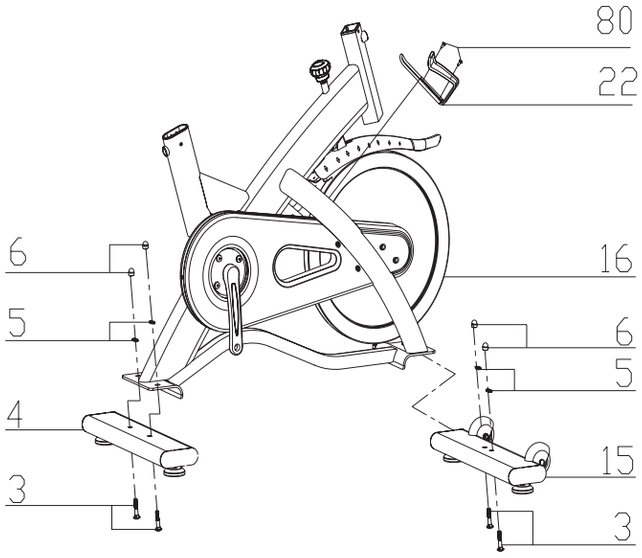

STEP 2

a. Inserire il tubo sella (10) nella sede sul telaio (16) e fissarla con la manopola (43). Sarà necessario svitare un po' la manopola a L (43), fino a poterla tirare verso l'esterno sbloccando il fissaggio. Regolare il tubo all'altezza desiderata. A questo punto rilasciare la manopola e stringere nuovamente la parte zigrinata.
b. Inserire la slitta sella (12) nella propria sede sul tubo sella (10) ed assicurarla con una rondella (20) e la manopola (19). Montare la sella (13) sulla slitta sella (12) e stringere i bulloni sotto la sella.

ASSEMBLAGGIO

STEP 3

a. Montare il tubo manubrio (17) inserendolo nella sede sul telaio (16). Utilizzare la manopola a L (42) per regolare l'altezza e fissarlo.
b. Fissare il manubrio (18) sul tubo manubrio (17) utilizzando la manopola a L (19) e una rondella (20).
c. Fissare il computer (77) nella propria sezione utilizzando 4 viti (76).

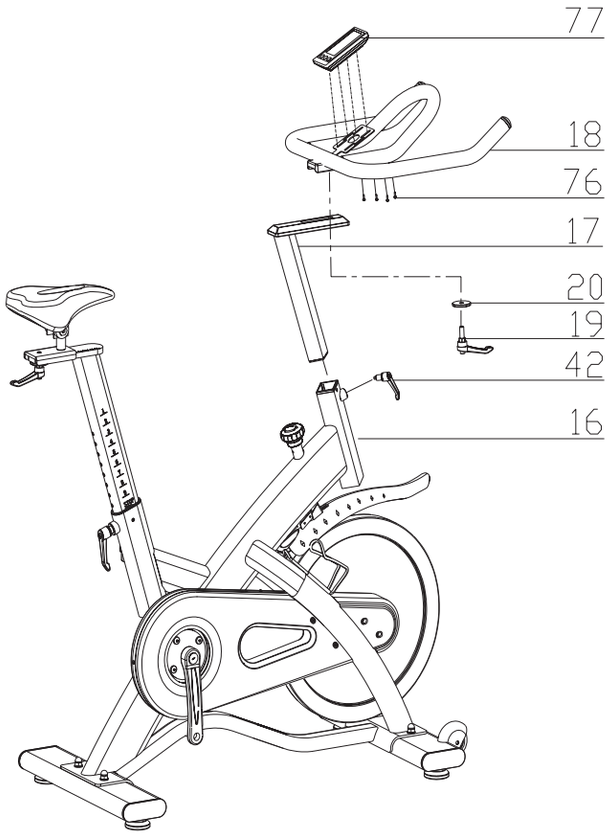

STEP 4

Fissare i pedali (1R-destro e 1L-sinistro) sulle rispettive pedivelle, ciascun pedale è contraddistinto da una lettera (L) per il sinistro e (R) per il destro.

N.B. Prestare attenzione ad allineare correttamente le filettature in modo tale da non danneggiarle. Applicando un po' di grasso lubrificante sulle filettature sarà più agevole avvitare i pedali. Fissare utilizzando una chiave da 15 mm. Entrambe i pedali vanno avvitati verso la parte anteriore della indoor bike (il pedale destro in senso orario e il pedale sinistro in senso antiorario).

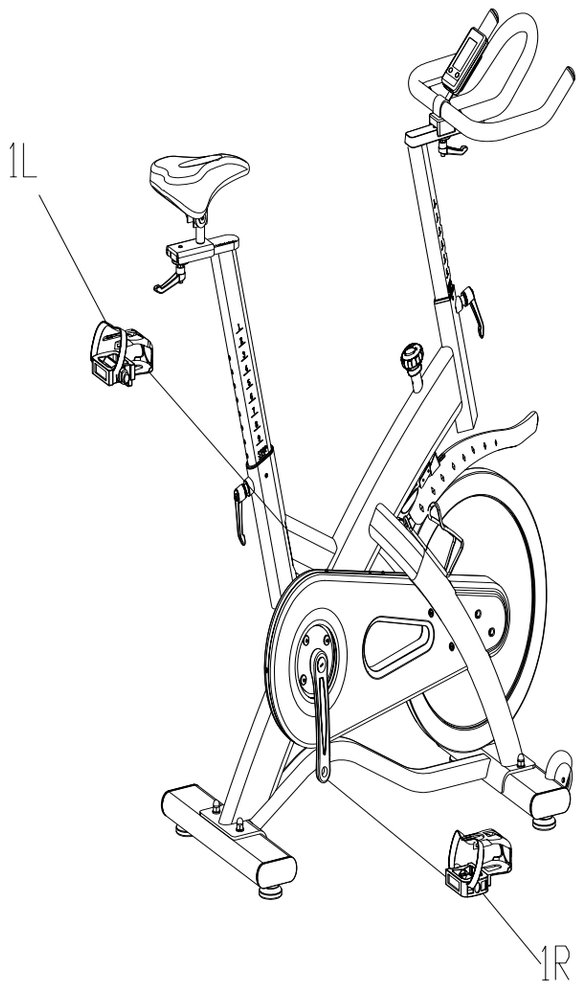

ISTRUZIONI PER L'UTILIZZO DEL COMPUTER

INSTALLAZIONE DELLE BATTERIE

1) Rimuovere il coperchio del vano batterie sul retro del computer;
2) Inserire una batteria del tipo CR2032 nel vano batterie e riposizionare il coperchio;

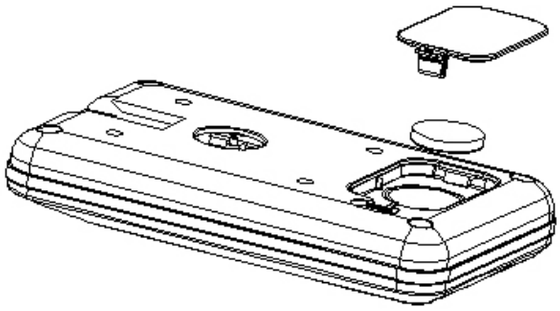

FUNZIONI DEI PULSANTI

MODE/RESET: Per confermare le impostazioni. Tenere premuto per 2 secondi per resettare tutti i dati.

SET: Per impostare i valori di TIME (TEMPO), DISTANCE (DISTANZA), CALORIES (CALORIE), PULSE (PULSAZIONI).

ISTRUZIONI PER L'UTILIZZO DEL COMPUTER

VISUALIZZAZIONI DEL COMPUTER

SCAN: Durante l'esercizio il computer visualizzerà ciclicamente i dati di TIME (tempo), SPEED (velocità), DIST (distanza), CALORIES (calorie), PULSE (pulsazioni), RPM/SPEED (giri per minuto/velocità) in sequenza. Ogni dato rimarrà visualizzato per 6 secondi.
Se si desidera mostrare un dato in maniera fissa, premere il tasto MODE finché non scompare la scritta Scan.

RPM/CADENZA: Conteggia il numero di rotazioni per minuto. Il dato sarà alternato a quello della velocità (SPEED).

SPEED (VELOCITA'): Visualizza la velocità di pedalata.

TIME (TEMPO): Conteggia il tempo di esercizio. Premere il tasto SET per impostare la durata obiettivo dell'esercizio. Durante la pedalata il tempo verrà conteggiato alla rovescia se impostato un tempo obiettivo, oppure in modo cumulativo.

DISTANCE (DISTANZA): Misura la distanza virtuale percorsa durante l'esercizio. Premere il tasto SET se si desidera impostare una distanza obiettivo dell'esercizio. Durante la pedalata la distanza verrà conteggiata alla rovescia se impostato una distanza obiettivo, oppure in modo cumulativo.

CALORIE (KCAL): Visualizza la stima delle calorie bruciate durante l'esercizio. Premere il tasto SET se si desidera impostare delle calorie obiettivo. Durante la pedalata, se impostate delle calorie obiettivo il valore verrà conteggiato in modo countdown, al contrario in modo cumulativo.

PULSE (BATTITO CARDIACO): Misura il battito cardiaco medio rilevato. E' possibile impostare un target di BPM utilizzando il tasto set, quando tale valore viene raggiunto il computer emetterà un avviso acustico.

FUNZIONAMENTO

1) Il computer entrerà in modalità risparmio energetico alcuni minuti dopo il termine dell'esercizio. Per riavviare il computer premere qualsiasi tasto.

2) SELEZIONE MODALITÀ
   Premere il tasto MODE per selezionare il valore visualizzato in modo fisso sulla finestra principale del display (scegliere fra tempo, distanza, calorie, pulsazioni, cadenza/velocità). In alternativa selezionare la funzione SCAN per una visualizzazione ciclica dei vari dati.

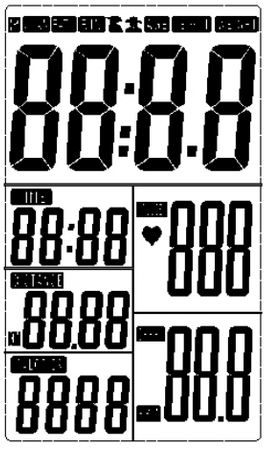

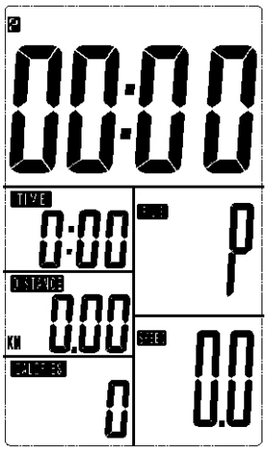

ISTRUZIONI PER L'UTILIZZO DEL COMPUTER

3) IMPOSTAZIONE DEL TEMPO, DISTANZA
O CALORIE OBIETTIVO
Per impostare un valore obiettivo, premere il tasto MODE fino a che il parametro desiderato lampeggia, utilizzare il tasto SET per variare il valore e confermarlo con il tasto MODE. Durante l'esercizio il valore impostato come obiettivo verrà conteggiato in modalità countdown, al raggiungimento dello "0" il monitor emetterà in segnale acustico. Nel caso l'esercizio venga continuato il valore comincerà ad essere conteggiato in modo cumulativo.

4) IMPOSTAZIONE ALLARME BATTITO CARDIACO
Per attivare e disattivare l'allarme su un livello di battito cardiaco premere il tasto SET. Premere il tasto MODE per confermare il valore inserito. Quando è si udirà un segnale acustico per indicare che il battito cardiaco è al di sopra o al di sotto parametro obiettivo impostato.

MANUTENZIONE DEL COMPUTER

Al termine di ciascun esercizio pulire il computer con un panno leggermente umido e asciugarlo dall'eventuale sudore.

UTILIZZO DEL TRASMETTITORE WIRELESS

Il trasmettitore posizionato sotto il telaio della bike rileva i dati di movimento e li trasmette al computer in modalità wireless.
Prima di cominciare l'esercizio assicurarsi che l'interruttore sia posizionato su "ON".

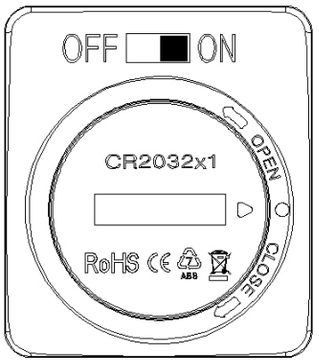

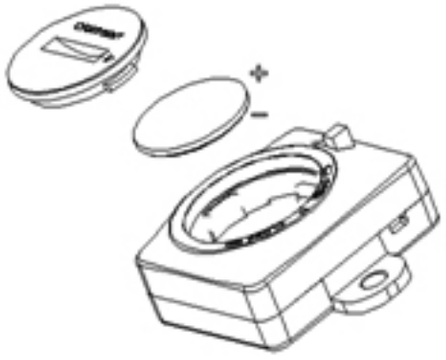

Per sostituire la batteria aprire la cover sul retro del trasmettitore utilizzando una moneta e inserire la batteria. Richiudere girando la cover in senso orario.

ISTRUZIONI PER L'UTILIZZO DEL COMPUTER

RILEVAZIONE FREQUENZA CARDIACA (con fascia toracica optional indossata)

- Rilevazione telemetrica: utilizzare la fascia toracica (optional) come segue:

a. attaccare il trasmettitore alla fascia elastica usando le clip.
b. posizionare il trasmettitore al centro del torace, immediatamente sotto i muscoli pettorali. Indossare il trasmettitore direttamente sulla pelle assicura una più precisa misurazione delle pulsazioni.
c. Stringere la fascia il più possibile evitando però che diventi troppo stretta e ostacoli il movimento.
d. Inumidire il lato interno del trasmettitore prima di iniziare l'allenamento.
e. Indossare la fascia cardio alcuni minuti prima di iniziare l'allenamento.

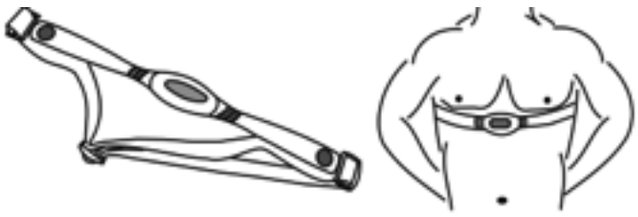

N.B. Il trasmettitore si attiva automaticamente non appena riceve un segnale dal cuore dell'utente. Si disattiva quando non riceve più alcun segnale. Anche se il trasmettitore è resistente all'acqua può essere danneggiato dall'umidità ed è dunque necessario asciugarlo accuratamente dopo l'uso per prolungare il funzionamento delle batterie.
Non usare la fascia cardio e il programma di controllo delle pulsazioni se sul display non appare un valore stabile e/o attendibile.
Il malfunzionamento del trasmettitore cardio può essere causato da interferenze elettromagnetiche (dovute a piccoli elettrodomestici, forni a microonde, televisori, sistemi di allarme per abitazioni), non corretto assemblaggio della console, instabilità dell' attrezzo sul piano d'appoggio.

ATTENZIONE

La frequenza cardiaca rilevata è soltanto un valore di riferimento e non può essere considerata come dato medico.

CONTROLLARE
IL BATTITO CARDIACO

CONTROLLARE IL BATTITO CARDIACO

Per ottenere il massimo del beneficio cardiovascolare dall'allenamento, è importante lavorare all'interno del proprio target (livello ottimale) di pulsazioni.

L'associazione americana per il cuore (AHA) definisce questo target/livello ottimale come il 60%-75% della propria percentuale massima di battito. Siccome la massima percentuale di battito varia da persona a persona e diminuisce con l'aumentare dell'età, si prega di fare riferimento alla tabella delle pulsazioni cardiache.

Prima di iniziare l'allenamento, controllare le proprie pulsazioni in una situazione di riposo. Posizionare le dita sul collo o sul petto. Contare il numero dei battiti in 10 secondi, e moltiplicare il numero dei battiti per 6 per determinare il numero di battiti per minuto. Per una misurazione accurata registrare il proprio battito cardiaco a riposo, dopo il riscaldamento, durante l'allenamento, e nel recupero.

La AHA consiglia di raggiungere il tasso più basso del proprio target (60%) durante i primi mesi di allenamento, poi gradualmente si raggiunge il 75%. Se si supera il 75% del proprio target massimo l'allenamento può essere troppo faticoso. Invece, allenarsi al di sotto del 60% può non risultare sufficiente per dare un beneficio all'apparato cardiovascolare. Se il battito è sopra i 100 battiti per minuto dopo 5 minuti dalla fine dell'allenamento, quest'ultimo può essere stato troppo pesante, riposarsi e ridurre l'intensità la volta dopo.

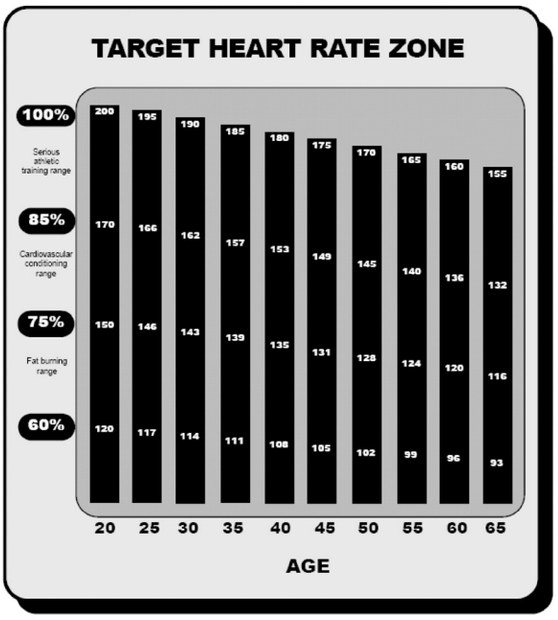

La tabella del battito cardiaco indica un livello medio di battito cardiaco per differenti età. Una varietà di fattori (medicine, stato emozionale, temperatura ed altre condizioni) possono modificare il target di battito cardiaco. Il tuo medico può determinare l'intensità dell'allenamento appropriata per la tua età e condizione.

(MHZ) battito cardiaco massimo
(THR) target/livello ottimale del battito cardiaco
220 meno l' età = battito cardiaco massimo
MHZ x 60= 60% del tuo tasso di battito cardiaco massimo
MHZ x 75= 75% del tuo tasso di battito cardiaco massimo

Per esempio se hai 30 anni
220-30=190
190 x 60=114 (minimo o 60% di MHZ)
190 x 75=142 (massimo o 75% di MHZ)
Se hai 30 anni, il tuo THR sarà 114-142.

OPERAZIONI PER UN UTILIZZO CORRETTO DELL'ATTREZZO

1) REGOLAZIONE DEL MANUBRIO: Regolare l'altezza del manubrio rilasciando la leva posta all'innesto del tubo manubrio sul telaio. Far scorrere il tubo manubrio fino a raggiungere l'altezza desiderata e riserrare la leva. Assicurarsi che la leva sia serrata saldamente e il tubo manubrio non si muova. Il manubrio può essere regolato anche orizzontalmente. Rilasciare la leva posta sotto la slitta manubrio. Far scorrere il manubrio avanti o indietro fino a regolarlo sulla posizione desiderata. Fissare la leva.

2) REGOLAZIONE DELL'ALTEZZA DELLA SELLA: agire sulla leva sul tubo sella e allentarla. Centrare un foro sul tubo sella con il perno della manopola, rilasciarla e quindi riavvitarla in posizione. Assicurarsi che la leva sia serrata saldamente e il tubo sella non si muova. La posizione della sella può essere regolata anche orizzontalmente. Svitare la leva sotto la slitta sella quindi far scorrere la sella avanti o indietro fino alla posizione desiderata. Riavvitare la manopola.

3) POSIZIONE DELLA INDOOR BIKE: La bike deve essere posizionata su una superficie piana e omogenea.

REGOLAZIONE DELLA RESISTENZA

Per regolare la resistenza è necessario ruotare verso destro l'apposita manopola per la regolazione della tensione (30).

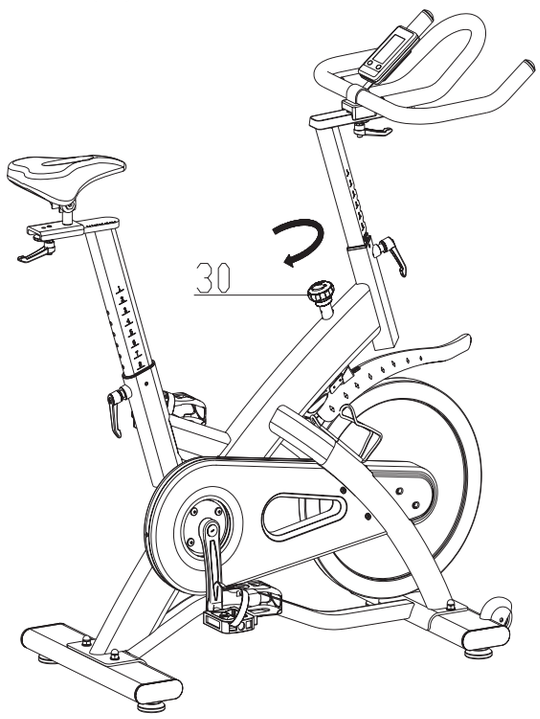

La stessa manopola che regola la tensione della bike funge anche da freno di emergenza. Usare questa funzione in qualsiasi situazione in cui è necessario scendere dalla bike e/o fermare la corsa del volano. Per attivare il freno di emergenza è necessario premere a fondo la manopola per la regolazione della tensione (30).

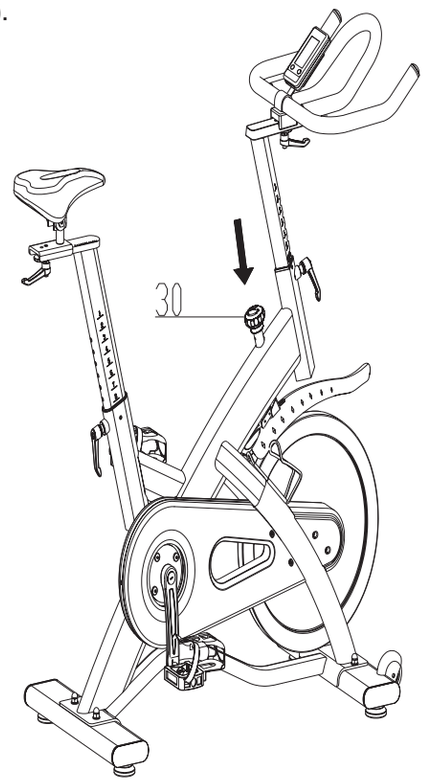

MANUTENZIONE

Qui di seguito le operazioni di manutenzione da effettuare con la relativa frequenza.

	GIORNALMENTE	SETTIMANALMENTE	MENSILMENTE	TRIMESTRALMENTE	ANNUALMENTE
Pulizia con un tessuto pulito e asciutto per rimuovere sudore e sporco	X				
Controllo visivo	X				
Verifica della sicurezza del tubo manubrio e tubo sella	X				
Verifica della sicurezza della sella	X				
Rimozione del tubo manubrio e pulizia del tubo		X			
Verifica dell'usura dei tamponi freno		X			
Verifica dell'allineamento dei tamponi freno		X			
Verifica serraggio manopole e bulloni		X			
Verifica usura degli strap dei pedali		X			
Verifica delle viti delle pedivelle e riserraggio		X			
Verifica del serraggio dei pedali		X			
Verifica della tensione della cinghia			X		
Applicazione olio anti ruggine sulla superficie mediana del volano			X		
Verifica del movimento centrale				X	
Ispezione del telaio					X

CONSIGLI PER L'ALLENAMENTO

ESERCIZIO AEROBICO

E una qualsiasi attività che invia ossigeno ai muscoli grazie al vostro cuore. L'esercizio aerobico migliora la circolazione cardiovascolare, il battito cardiaco e soprattutto il vostro cuore. L'attività aerobica può essere stimolata attraverso l'uso dei muscoli delle braccia o gambe per esempio. Il vostro cuore batte più velocemente e il respiro è più frequente. L'esercizio aerobico dovrebbe far parte della vostra routine.

Un programma di allenamento di successo consiste in esercizi di riscaldamento/stretching, esercizio aerobico e raffreddamento. Ripetete l'intero programma almeno 3 volte a settimana con un intervallo di un giorno tra un allenamento e l'altro. Dopo diversi mesi di allenamento potete aumentare l'intensità aerobica a 4 o 5 volte a settimana. Il riscaldamento è una parte molto importante dell'allenamento e dovrete farlo ogni volta. Prepara il vostro corpo a degli esercizi più impegnativi riscaldando i vostri muscoli, aumentando gradualmente il circolo sanguigno e il battito cardiaco e infine "consegnando" più ossigeno ai muscoli. Alla fine dell'allenamento ripete questi esercizi per ridurre l'indolenzimento dei muscoli. Vi consigliamo di ripetere i seguenti esercizi all'inizio e alla fine di ciascuna sessione di allenamento:

1

ROTAZIONE DELLA TESTA

Ruotate la testa verso destra cercando di sentire l'allungamento della parte sinistra del collo. Quindi ruotate la testa verso sinistra guardando con il mento verso il basso e aprendo la bocca. Ruotate la testa a sinistra e portatela lentamente verso il mento.

2

SOLLEVAMENTO DELLE SPALLE

Sollevate la spalla destra verso l'orecchio e mantenete la posizione per un secondo. Quindi sollevate la spalla sinistra non appena abbassate quella destra; mantenete la posizione per un secondo.

3

STRETCHING LATERALE

Aprite le braccia e continuate a sollevarle fino a sopra la testa. Cercate con il braccio destro di raggiungere il soffitto. Mantenete la posizione per un secondo. Ripetete l'operazione con il braccio sinistro.

4

RISCALDAMENTO DEI MUSCOLI INTERNO COSCIA

Sedetevi e fate toccare la pianta dei piedi spingendo le ginocchia all'esterno. Tenete le piante dei piedi più strette possibile. Continuate a spingere delicatamente le ginocchia verso l'esterno. Tenete la posizione per 15 secondi.

CONSIGLI PER L'ALLENAMENTO

5

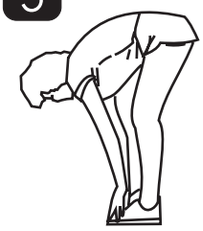

TOCCARE LA PUNTA DEI PIEDI

Abbassatevi lentamente rilassando la schiena e le spalle fino a toccare la punta dei piedi. Cercate di allungarvi il più possibile e tenete la posizione per 15 secondi.

6

ESTENSIONE DEI TENDINI

Appoggiatevi al muro con la gamba destra spostata verso il muro e la gamba sinistra estesa e i piedi ben appoggiati a terra. Spingete quindi verso il muro. Ripete l'esercizio cambiando gamba.

7

ALLUNGAMENTO DEL BUSTO

Estendete la gamba destra. Mettete la pianta del piede sinistro contro l'interno della coscia destra. Estendetevi verso la punta del piede il più possibile. Tenete la posizione per 15 secondi. Rilassate la gamba e ripetete l'operazione sull'altra gamba.

8

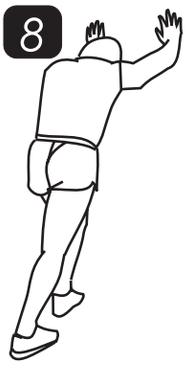

ESTENSIONE DEI TENDINI

Appoggiatevi al muro con la gamba destra spostata verso il muro e la gamba sinistra estesa e i piedi ben appoggiati a terra. Spingete quindi verso il muro. Ripete l'esercizio cambiando gamba.

ESPLOSO

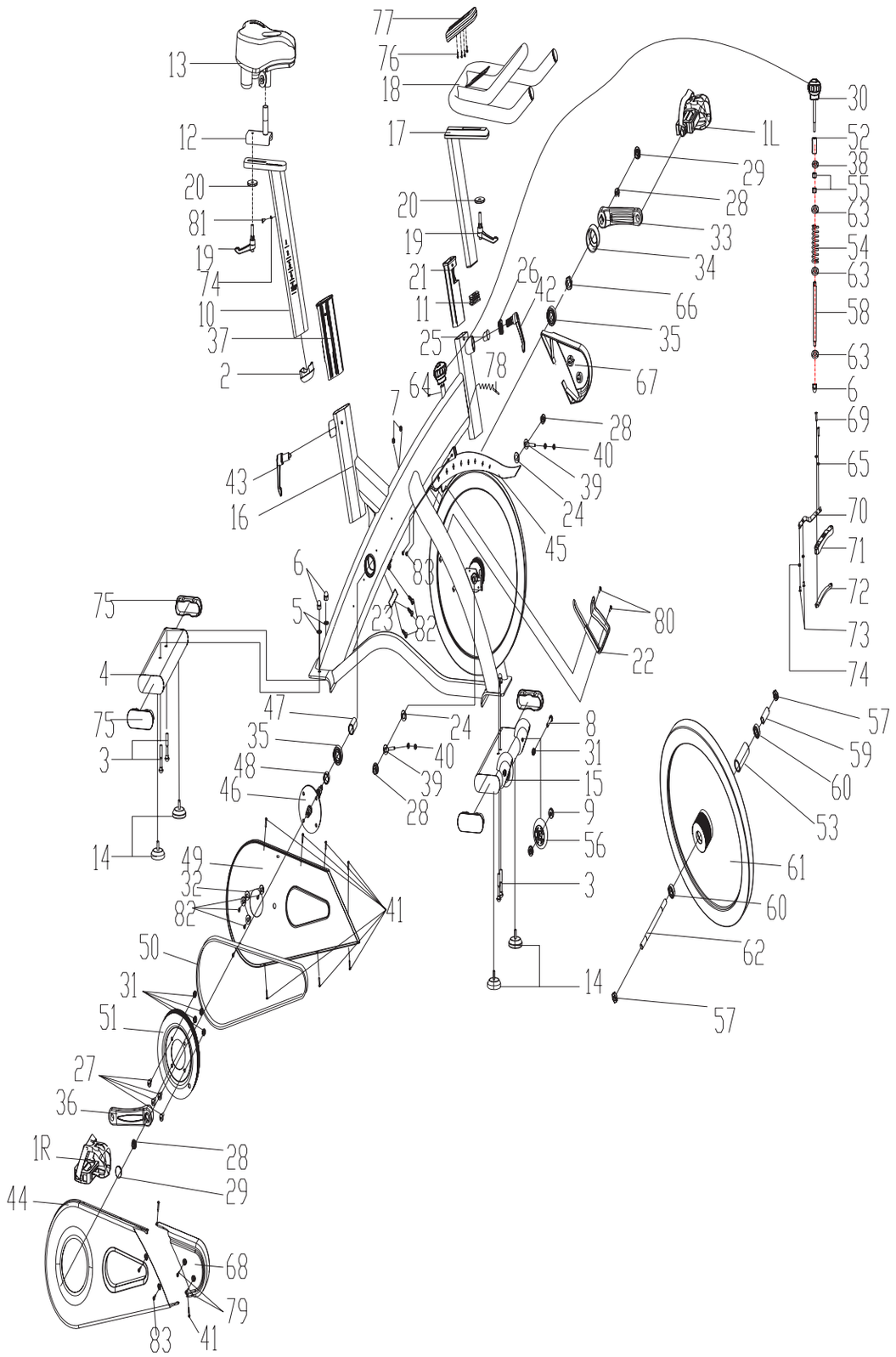

77
76
18
13
12
17
20
81
19
74
10
37
2
20
19
21
11
25
26
42
78
64
7
43
16
1L
29
28
33
34
66
35
67
30
52
38
55
63
54
63
58
63
6
69
65
70
71
72
73
74
28
40
39
24
45
6
5
83
23
82
80
22
75
4
75
3
14
47
35
48
46
24
40
39
28
8
31
15
9
56
3
14
57
59
60
53
61
60
62
57
49
32
82
41
50
31
51
27
36
1R
28
29
44
68
79
83
41

LISTA DELLE PARTI

N.	DESCRIZIONE	Q.TÀ
1	PEDALE JD-301 (9/16”)	1
2	TAPPO 70*30*1,5	1
3	BULLONE	4
4	PIEDE POSTERIORE	1
5	RONDELLA	4
6	DADO M10	5
7	TAPPO Φ44*14	2
8	BULLONE M8*40	2
9	CUSCINETTO	4
10	TUBO SELLA	1
11	TAPPO 38*38*1.5	1
12	SLITTA SELLA	1
13	SELLA DD-6619	1
14	PIEDINO	4
15	PIEDE ANTERIORE	1
16	TELAIO	1
17	TUBO MANUBRIO	1
18	MANUBRIO	1
19	MANOPOLA A L	2
20	RONDELLA	1
21	COPERTURA IN PLASTICA	1
22	PORTA BORRACCIA	1
23	RICEVITORE	1
24	RONDELLA	2
25	MANICO DI FISSAGGIO	1
26	DADO 32*12 (M16x1.5)	1
27	BULLONE M8*16	4
28	DADO M12x1.25	4
29	TAPPO PEDIVELLA	2
30	MANOPOLA	1
31	DADO M8	6
32	CORONA DI PLASTICA	4
33	PEDIVELLA SINISTRA	1
34	COVER PEDIVELLA	1
35	CUSCINETTO 6004ZZ	2
36	PEDIVELLA DESTRA	1
37	COPERTURA IN PLASTICA 70*30*1.5	1
38	RONDELLA M10	1
39	BULLONE	2
40	DADO M6	4
41	BULLONE 6	8
42	MANOPOLA A L	1

N.	DESCRIZIONE	Q.TÀ
43	MANOPOLA A L	1
44	COVER CATENA ESTERNO	1
45	COVER VOLANO	1
46	PERNO MOVIMENTO CENTRALE	1
47	TUBO DI FISSAGGIO LUNGO	1
48	TUBO DI FISSAGGIO CORTO	1
49	COPRI CATENA INTERNO	1
50	CINGHIA	1
51	PULEGGIA	1
52	SPESSORE	1
53	TUBO FISSAGGIO	1
54	MOLLA	1
55	DADO M12x1.25	2
56	RUOTA DI TRASPORTO	2
57	DADO M12x1.25	2
58	ASTA FRENO	1
59	BARRRA DI TRAZIONE	1
60	CUSCINETOO 6001ZZ	2
61	VOLANO	1
62	PERNO VOLANO	1
63	RONDELLA	3
64	BULLONE M6*6	1
65	RONDELLA	2
66	DADO M20*1.0	1
67	COVER SINISTRA VOLANO	1
68	COVER DESTRA VOLANO	1
69	BULLONE M6*12	2
70	SPESSORE IN METALLO	1
71	FRENO	1
72	TAMPONE FRENO	1
73	BULLONE M5*10	2
74	RONDELLA	3
75	TAPPO 120*40*35	4
76	BULLONE M5*10	4
77	COMPUTER	1
78	SENSORE	1
79	VITE 4	4
80	VITE 5	2
81	VITE 6	1
82	VITE 2	6
83	VITE 3	6

GARANZIA

ATTREZZI JK FITNESS
VALIDITÀ 24 MESI

DICHIARAZIONE DI GARANZIA DEGLI ATTREZZI PER HOME FITNESS "JK FITNESS"

La presente Garanzia si intende aggiuntiva e non sostitutiva di ogni altro diritto di cui gode l'acquirente (cliente) del prodotto ed in particolare, non pregiudica in alcun modo i diritti del cliente stabiliti dalla normativa Italiana di attuazione della Direttiva 1999/44/CE.

NORME GENERALI
Durata: JK FITNESS S.r.l., a norma di quanto stabilito qui di seguito, offre ai propri clienti una Garanzia degli attrezzi per home fitness, per un periodo di 24 mesi, a partire dalla data di acquisto e/o di consegna del prodotto.
Territorialità: La presente Garanzia è efficace soltanto per prestazioni in Garanzia da rendersi sul territorio Italiano e riguarda solamente prodotti con il marchio "JK FITNESS" commercializzati dalla JK FITNESS S.r.l., sul territorio Italiano.
Validità: Lo scontrino fiscale e/o la fattura di acquisto e/o il DDT di consegna del prodotto al cliente, sono gli unici documenti che danno diritto alle prestazioni oggetto della presente Garanzia e dovranno essere esibiti all'atto della richiesta di intervento, insieme al certificato di Garanzia originale JK FITNESS, debitamente compilato. JK FITNESS S.r.l. si riserva il diritto di rifiutarsi di adempiere alle obbligazioni oggetto della presente garanzia se le informazioni o i dati presenti sui documenti di acquisto e/o consegna del prodotto, sono stati alterati o cancellati dopo l'acquisto da parte del cliente o mancano nel momento di richiesta di intervento. Per eventuali sostituzioni di alcune parti dei componenti dell'attrezzo la Garanzia avrà una validità complessiva di 6 mesi sul pezzo sostituito.

LIMITAZIONI
JK FITNESS S.r.l. declina ogni responsabilità per eventuali danni che possano, direttamente o indirettamente, derivare a persone, animali domestici e cose in conseguenza della mancata osservanza delle istruzioni, indicazioni ed avvertenze contenute nel manuale d'uso e finalizzate a consentire il corretto montaggio ed il regolare funzionamento del prodotto.
La presente Garanzia non comprende:
- Controlli periodici o di manutenzione gratuiti oppure il risarcimento dei costi sostenuti per effettuarli.
- Riparazioni o sostituzioni gratuite o rimborso del prezzo di acquisto, relativi a prodotti che presentano malfunzionamenti causati da incuria e/o uso improprio non conforme a quanto dichiarato nel libretto d'uso che accompagna il prodotto all'atto di vendita, o a causa di fulmini, fenomeni atmosferici, sovratensioni e sovracorrenti, insufficiente od irregolare alimentazione elettrica, o uso scorretto o in contraddizione con le misure tecniche e/o di sicurezza richieste nel paese in cui viene utilizzato l'attrezzo ed il risarcimento di eventuali danni generati da tali prodotti.
- Risarcimento di danni dovuti all'insorgenza di infortuni o patologie correlate ad un uso improprio dei prodotti JK FITNESS, o comunque dipendenti da un uso diverso da quello specificato nel manuale d'uso che accompagna il prodotto all'atto dell'acquisto.
- Riparazioni o sostituzioni gratuite o rimborso del prezzo di acquisto per rimediare a malfunzionamenti derivanti da installazione del prodotto non conforme rispetto a quanto dichiarato dal manuale d'uso e installazione che accompagna il prodotto, e/o causati da interventi o modifiche al prodotto effettuate da centri di assistenza non autorizzati, effettuati senza autorizzazione da parte di JK FITNESS ed il risarcimento di eventuali danni generati da tali prodotti.
- Costi di smontaggio, disinstallazione di prodotti nuovi, trovati danneggiati all'apertura dell'imballo.
- Risarcimento di danni accidentali o danni susseguenti a smarrimenti, mancato utilizzo del prodotto, danni causati da perdita di informazioni memorizzate dal cliente in qualsiasi forma.
- Sostituzioni, riparazioni o manutenzione del prodotto e dei suoi componenti e/o accessori usurati in conseguenza al normale utilizzo dell'attrezzo.
- Risarcimento di danni causati da un uso non domestico del prodotto, o comunque da un uso per finalità diverse da quelle per le quali il prodotto è stato specificamente concepito/progettato, con particolare riferimento all'ipotesi di uso collettivo.

CONDIZIONI OFFERTE DAL SERVIZIO DI ASSISTENZA
Il cliente in possesso di un attrezzo per home fitness che manifesta un problema tecnico o un guasto (esclusi i prodotti nuovi trovati danneggiati all'apertura dell'imballo, per i quali si prega di consultare il punto successivo), attraverso una chiamata al Customer Service allo 049/9705312 potrà conoscere le modalità di intervento più appropriate, a seconda del problema riscontrato.
Per gli interventi tecnici in Garanzia, JK FITNESS valuterà la soluzione da adottare, a seconda dell'entità del difetto presentato dal prodotto. Se l'attrezzo presenta un difetto di semplice soluzione, JK FITNESS procederà con l'invio del pezzo di ricambio da sostituire, direttamente presso il domicilio del cliente. I nostri tecnici daranno tutte le indicazioni necessarie ad effettuare la riparazione. Se l'entità del difetto è considerata più rilevante, JK FITNESS procederà con il ritiro dell'attrezzo a mezzo corriere/vettore, presso il domicilio del cliente per la riparazione dell'attrezzo presso il ns. Customer Service; in alcuni casi, sarà possibile l'intervento di un tecnico autorizzato dal ns. Customer Service, direttamente presso il domicilio del cliente. Talvolta, qualora l'entità del difetto sia tale che il costo della riparazione che JK FITNESS dovrebbe sostenere, si avvicini al valore del prodotto nuovo, gli operatori di JK FITNESS valuteranno se procedere con la sostituzione del prodotto con uno identico o, nell'ipotesi che questo non fosse più in produzione, con uno di identiche caratteristiche.
Decorsi 2 anni dalla data dell'acquisto, per gli interventi tecnici che richiedano il trasporto dell'attrezzo presso il nostro Customer Service le spese di trasporto saranno a totale carico del cliente. Nei casi di intervento presso il domicilio del cliente, da parte di un nostro tecnico autorizzato, il diritto di chiamata sarà a carico del cliente (E 25,00 + IVA).
JK FINTESS opera nel minor tempo possibile, compatibilmente con la disponibilità del prodotto sul mercato (nel caso di sostituzioni) o, nel caso di ricambi, con i tempi di risposta dei centri di Assistenza dei Costruttori situati fuori dal territorio nazionale.
Tutti i rischi correlati al trasporto del prodotto saranno posti a carico del cliente ed in ogni caso JK FITNESS S.r.l. non risponderà di eventuali danni arrecati al prodotto o ai suoi componenti dal trasporto effettuato dal corriere/vettore.
Il prodotto dovrà essere accuratamente imballato utilizzando un imballo idoneo in grado di garantire un trasporto senza danni e portato al piano terra in luogo raggiungibile dal mezzo di trasporto.
Se nella restituzione dei prodotti riparati in Garanzia, al momento della consegna, l'imballo presenta alterazioni visibili che possono far sospettare danni al materiale contenuto, il cliente deve accettare il collo, firmando il documento di trasporto apponendo la dicitura "accettato con riserva".
Nell'ipotesi in cui un componente/prodotto risulti fuori Garanzia, verrà comunicato al cliente un preventivo di spesa per la riparazione. Nel caso di mancata accettazione del preventivo, se il prodotto si trova già presso il nostro Centro di Assistenza, saranno addebitate al cliente le spese di spedizione per il ritorno del prodotto presso il suo domicilio.

PRODOTTI TROVATI DIFETTOSI ALL'APERTURA DELL'IMBALLO
I prodotti nuovi che alla prima apertura dell'imballo originale JK FINTESS, risultino al cliente essere stati danneggiati durante il trasporto, non devono essere montati o utilizzati.
Per la gestione di questi casi i clienti devono rivolgersi direttamente al Centro di Assistenza, al numero 049/9705312. A seconda del caso, i nostri operatori provvederanno a fornire la soluzione più idonea.

CERTIFICATO DI GARANZIA

Cognome

Nome

Indirizzo

Via

CAP Località

Provincia

Tel.

Fax

E-mail

Prodotto acquistato

Modello

N° Serie

(valevole solo per tapis roulant)

Rivenditore

Via

CAP Località

Provincia

Tel.

Fax

Data acquisto

ATTENZIONE: LA GARANZIA NON DEVE ESSERE SPEDITA

RICHIESTA ASSISTENZA

Grazie per aver scelto uno dei nostri prodotti!

In caso di problemi, dubbi o per qualsiasi informazione riguardante l'attrezzo, non esitate a contattare il nostro Customer Service al numero 049/9705312 o ad assistenzaclienti@jkfitness.it
Il servizio è attivo dal lunedì al venerdì, dalle ore 8.30 alle ore 12.30 (giorni festivi esclusi).

Per un servizio più rapido compila il form online sul nostro sito: www.jkfitness.com/contatti

Prima di contattare il servizio assistenza è necessario essere in possesso delle seguenti informazioni:

- i vostri dati anagrafici
- il vostro indirizzo e numero telefonico
- modello attrezzo
- numero seriale
- scontrino fiscale o fattura
- informazioni sul problema riscontrato

Alcuni problemi presentati dall'attrezzo possono essere risolti telefonicamente dal Customer Service, si prega di non tentare alcuna riparazione prima di aver ricevuto il contatto del customer service.

Quando su un prodotto è presente questo simbolo, significa che il prodotto va smaltito secondo la Direttiva Europea 2002/96/ec. Questa normativa fa riferimento alle modalità e alle regole che ogni azienda produttricedi apparecchiature elettriche o elettroniche deve adottare per lo smaltimento degli apparati al termine del loro ciclo di vita. La norma impone di smaltire separatamente i prodotti elettrici ed elettronici per minimizzare l'impatto che tali componenti potrebbero avere sull'ambiente

JKFitness Dynamic home fitness

jk fitness srl

Via Meucci, 27
35028 Piove di Sacco
Padova / Italy
tel. + 39 049 9705312
fax. + 39 049 9711704
www.jkfitness.com
assistenzaclienti@jkfitness.it

CE RoHS compliant 2002/95/EC

gisella-adv.com